KM 7210 FR

Induktionskogeplade
med koge-/stegezone til en attraktiv pris



EAN: 4002516148647 / Materialenummer: 11144680

- Enkel betjening - EasySelect
- 4 runde kogezoner og 1 koge-/stegezone
- 764mm bred og ramme i rustfrit stål til indbygning oven på bordpladen
- Meget korte opkogstider – TwinBooster

Opvarmningstype	
Opvarmningstype	El med induktion
Design	
Elegant glaskeramisk overflade	•
Farve på glaskeramik	Sort
Ramme i stål	•
Indbygning oven på bordplade	•
Kogezoneudstyr	
Antal kogezoner	4
Maksimalt antal gryder/pander	4
Kogezone	
Position	forrest til venstre
Art	vario-kogezone
Størrelse i mm	Ø 160-220
Maks. ydeevne i W	2300
Maks. Booster-effekt i W	3000
Maks. TwinBooster-effekt i W	3650
Position	bagerst til venstre
Art	vario-kogezone
Størrelse i mm	Ø 100-160
Maks. ydeevne i W	1400
Maks. Booster-effekt i W	1700
Maks. TwinBooster-effekt i W	2200
Position	bagerst til højre
Art	Koge-/stegezone
Størrelse i mm	190/290
Maks. ydeevne i W	2100
Maks. Booster-effekt i W	3000
Maks. TwinBooster-effekt i W	3650
Position	forrest til højre
Art	vario-kogezone
Størrelse i mm	Ø 140-190
Maks. ydeevne i W	1850
Maks. Booster-effekt i W	2500
Maks. TwinBooster-effekt i W	3000
Betjeningskomfort	
Displayfarve	Gul
Permanent gryderegistrering	•
Registrering af gryde-/pandestørrelser	•
Stop&Go-funktion	•
Recall-funktion	•
Minutur	•
Frakoblingsautomatik på alle kogzoner	•
Opkogsautomatik	•
Varmholdning	•
Individuelle indstillingsmuligheder (fx signaler)	•
Plejekomfort	
Rengøringsvenlig glaskeramik	•

Yderligere informationer om dette produkt finder du her:
http://www.miele.dk/privat

se næste side for yderligere informationer...

KM 7210 FR

Induktionskogeplade
med koge-/stegezone til en attraktiv pris



Sikkerhed	
Sikkerhedsafbryder	•
Låsefunktion	•
Sikkerhed mod uønsket betjening	•
Integreret køleblæser	•
Overhedningssikring	•
Restvarme	•
Tekniske data	
Mål i mm (bredde)	764
Mål i mm (højde)	51
Indbygningshøjde med tilslutningsboks i mm	48
Mål i mm (dybde)	504
Udskæringsmål i mm (dybde) ved indbygning uden ramme	750
Udskæringsmål i mm (dybde) ved overliggende indbygning	490
Vægt i kg	11
Samlet tilslutningsværdi i kW	7,300
Spænding i V	230
Frekvens i Hz	50-60
Længde på tilslutningsledning i m	1,4
Medfølgende tilbehør	
Ledning	•

se næste side for yderligere informationer...

KM 7210 FR

Induktionskogeplade
med koge-/stegezone til en attraktiv pris



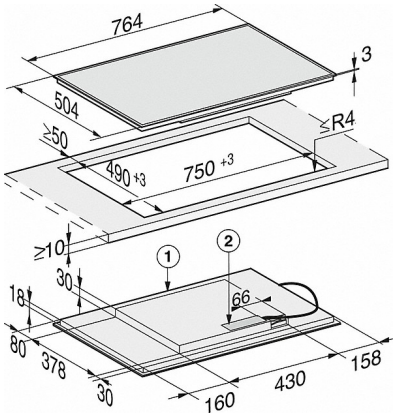

KM 7210 FR, KM 7211 FR (skitse)

1) Front
2) Eltilslutningsboks med tilslutningsledning, L = 1440 mm, løst vedlagt produktet