

TDC1773V.T

Professionel tørretumbler

Generel beskrivelse

Kapacitet: Kapacitet 1-7 kg
Tromlevolumen: 117 ltr.
Tørremetode: Aftrækktørretumbler

Brand

- TDC1773V.T

Konstruktion

- Installationsform: Fritstående
- Betjeningsposition: Frontbetjent
- Kapacitet: Kapacitet 1-7 kg
- Belastningsforhold: 1 : 17
- Tromlevolumen: 117 ltr.
- Tørremetode: Aftrækktørretumbler
- Kondens
- Dør materiale: Plastik
- Døråbning: 34 cm
- Døråbningsvinkel: 180 °
- Døråbning: Vendbare døre
- Farve: Rustfri
- Farve: Sort
- Materiale: Galvaniseret og malet kabinet
- Butterfly™ Drying - konstant tørring i samme retning

Standard elektrisk tilslutning

- Tilslutningseffekt: 3300 W
- Sikring: 16 amp
- Frekvens: 50 Hz
- Længde på strømkabel: 2,1 m
- Jordet stik
- Stiktype SHUKO

Styrring

- Betjening: Elektronisk
- Ja
- Display type: LCD-display
- Digital visning af resterende funktionstid
- Sprog: CS, DA, DE, EN, ES, ET, FI, FR, HR, IT, JA, LT, LV, NL, NO, PL, RU, SK, SL, SV, ZH, ZH-CH

Dimensioner

- Installationsform: Fritstående
- Mål (HxBxD): 85 × 59,5 × 65,4 cm
- Emballagemål (H×B×D): 92 × 64 × 72,3 cm
- Justerbare fødder: 15 mm
- Nettovægt: 39 kg
- Bruttovægt: 43,4 kg
- Dybde med dør åben: 1165 mm
- Venstre + højre + bag

Egenskaber

- Restfugtighedssensor
- Reverserende tromlegang
- Længde på ventilationsslange: 300 cm
- Indikator for tørringsprocessen
- Digital visning af resterende funktionstid
- Ja
- Hurtig tørring
- Alarm ved program slut
- Ja
- Beskyttelse mod overophedning
- Ja (Termisk og elektronisk)

Ydeevne

- Kapacitet: Kapacitet 1-7 kg
- Varmelegemets effekt: 3000 W

Energi-information

- Energiforbrug: 4,01 kWh
- Lydniveau (maks.): 66 dB(A)re 1 pW
- Energiforbrug kWh/år: 494,9 kWh
- Resttid i on-mode: 5 min
- Energiforbrug: 4,01 kWh
- Energiforbrug i “standby tilstand”: 0,8 W
- Energispare tilstand: 0,25 W
- Energiforbrug kWh/år: 494,9 kWh
- Programtid efter vægt: 67 min

Tilkobling

- Betalingssystem: Betalingssystem
- Art. nummer: 738105
- EAN kode: 3838782485695

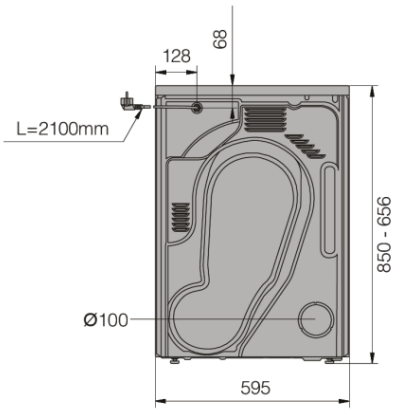

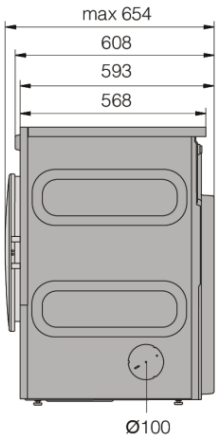

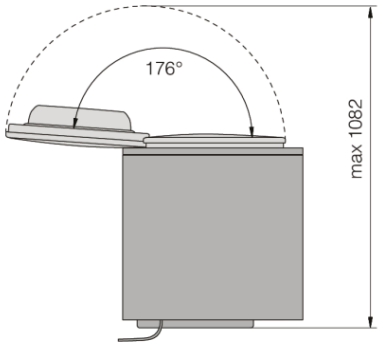

ASKO - Gorenje Group Nordic - Sydvestvej 15 - 2600 Glostrup
Tlf: 36721133
salg.dk@gorenjegroup.com - www.asko.dk

ASKO
Inspired by Scandinavia