G 7163 SCVi AutoDos
Fuldintegrerbar opvaskemaskine
med automatisk dosering takket være AutoDos med integreret PowerDisk.



- Innovativt design og største komfort – 3D-MultiFlex-bestikbakke
- Enkleste kommunikation med produktet – Miele@home
- Bedste resultater på under en time – QuickPowerWash
- Friskvandsopvaskemaskiner – fra 6.0 l liter i Automatic-programmet
- Særlig nem åbning og lukning af døren – ComfortClose



EAN: 4002516437093 / Materiale nummer: 11781280 /
Gammelt materiale nummer: 21716362NER

Konstruktion	
Fuldintegrerbar opvaskemaskine	•
60 cm bred opvaskemaskine	•
Design	
Betjeningspanelets farve	Rustfrit stål
Betjeningspanel	Fuldintegreret panel
Betjeningsart	Programvælger
Display	Display med 1-linjes tekst
Displayfarve	Hvid
MultiLingua	•
Komfort	
Netværkstilslutning med Miele@home	•
Automatisk dosering med PowerDisk	•
Hjælp til lukning af døren	ComfortClose
Angivelse af resttid	•
Startforvalg op til 24 timer	•
Funktionskontrol	optisk og akustisk
Indstilling af sprog i display	•
Effektivitet og holdbarhed	
Energieffektivitetsklasse (A-G)	B
Vandforbrug på program "Automatic" i l fra	6,0
Vandforbrug ECO-program pr. programforløb i liter	8,4
Energiforbrug på program ECO i kWh	0,64
Energiforbrug ECO-program pr. 100 programforløb i kWh	64
Forbrugsværdier med ThermoSpare® på program ECO i kWh	0,40
ECO-programmets varighed i minutter	199
Lydniveauklasse	B
Lydniveau i dB(A)	42
EcoFeedback	•
EcoPower-teknologi	•
Godkendt hygiejne	•
ThermoSpare®	•
Halv fyldning	•
Skånsom mod glas og service	
Friskvandsopvaskemaskine	•
AutoOpen-tørring	•
SensorDry	•
Turbo-termisk tørring med recirkulation	•
BrilliantGlassCare	•
Opvaskeprogrammer	
QuickPowerWash	•
ECO	•
Automatic	•
Intensiv 75°C	•
PowerWash	•
Automatic skåne	•
Ekstra lydsvag 38 dB(A)	•
Maskinpleje	•

G 7163 SCVi AutoDos
Fuldintegrerbar opvaskemaskine
med automatisk dosering takket være AutoDos med integreret PowerDisk.



EAN: 4002516437093 / Materiale nummer: 11781280 /
Gammelt materiale nummer: 21716362NER

Skyllefunktioner	
AutoDos	•
Ekspres	•
Opvask Plus	•
Ekstra tørt	•
Kurvedesign	
Bestikplacering	3D MultiFlex-bestikbakke
FlexCare-klaphylde	1
Kurvedesign	ComfortPlus 60 cm
Antal kuverter	14
Sikkerhed	
Waterproof-system	•
Kontrolmeldinger i displayet for filter	•
Tekniske data	
Nichebredde i mm min.	600
Nichebredde i mm maks.	600
Nichehøjde i mm min.	805
Nichehøjde i mm maks.	870
Nichedybde i mm	550
Maskinbredde i mm	598
Maskinhøjde i mm	805
Maskindybde i mm	550
Maskindybde i cm ved åben dør	116,5
Nettovægt i kg	47,0
Samlet tilslutningsgværdi i kW	2,00
Spænding i V	230
Sikring i A	10
Antal faser	1
Elektrisk frekvens standard	50
Vandtilførselsslangens længde i m	1,50
Vandafløbsslangens længde i m	1,50
Ledningslængde i m	1,70
Min. frontpladevægt i kg	4,0
Maks. frontpladevægt i kg	11,0
[kan efterbestilles via Miele Teknisk Service min.]	7,0
[kan efterbestilles via Miele Teknisk Service maks.]	14,0
Tilgængelige displaysprog	
Tilgængelige displaysprog via MultiLanguage	dansk, deutsch, english, español, français (FR), norsk, suomi, svenska

G 7163 SCVi AutoDos
Fuldintegrerbar opvaskemaskine
med automatisk dosering takket være AutoDos med integreret PowerDisk.

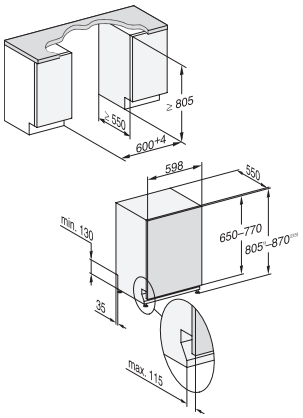

G7000, fully integrated dishwasher, 60cm (installation drawing)