Serie | 6, Indbygningsovn, 60 x 60 cm, hvid
HBG517CW1S











Innovativ indbygningsovn med praktisk stegetermometer og automatiske madlavningsprogrammer, som nemt hjælper dig til det perfekte resultat.

- Stegetermometer måler den optimale kernetemperatur på stegen.
- **3D HotAir:** Fordeler varmen jævnt i oven, så du kan bage på op til tre niveauer på én gang.
- AutoPilot 10 - 10 automatiske programmer for perfekt tilberedning.
- **Pop-ud-kontrolknapper:** sikrer et stilsikkert look, samtidig med at det bliver nemmere at rengøre ovnen.
- **Renseprogram:** blødgør rester fra tilberedning og bagning, så de nemt kan tørres bort med en klud

Teknisk data

Farve / Materiale :	hvid
Installation :	Indbygning
Integreret rengøringssystem :	Hydrolytisk
Nichemål ved indbygning, mm (H x B x D) :	585-595 x 560-568 x 550
Produktmål, mm :	595 x 594 x 548
Dimension af pakket produkt (mm) :	675 x 690 x 660
Kontrolpanelmateriale :	Glas
Dørmateriale :	Glas
Nettovægt (kg) :	34,348
Anvendelig volumen (af hulrum) :	71
Tilberedningsmetode :	Hotair gentle, Over-/undervarme, Pizza setting, Stor grill, Undervarme, Varmluft, Varmluft/impulsgrill
Ovnrumsmateriale :	Other
Temperaturkontrol :	mekanisk
Antal indvendige lamper :	1
Godkendelse af certifikater :	CE, VDE
Længde på elledning (cm) :	120
EAN-kode :	4242005293780
Antal hulrum - (2010/30/EF) :	1
Energieffektivitetsklasse - (2010/30/EC) :	A
Energy consumption per cycle conventional (2010/30/EC) :	0,97
Energy consumption per cycle forced air convection (2010/30/EC) :	0,81
Energieffektivitetsindeks - NY (2010/30/EF) :	95,3
Tilslutningseffekt (W) :	3400
Strømstyrke (A) :	16
Elementspænding (V) :	220-240
Frekvens (Hz) :	50; 60
Stiktype :	Schukostik med jord, uden stik

Medfølgende tilbehør

1 x Stegerist
1 x Universalpande
1 x Emaljeret bageplade

Tilbehør

HEZ317000 Pizzaform, 35 cm, HEZ327000 Pizzasten, HEZ333001 Låg til profi bradepande, HEZ530000 2 halve bageplader emaljeret, HEZ531000 Bageplade emaljeret, HEZ531010 Bagepande anti-stick belægning, HEZ532000 Bageplade emaljeret, HEZ532010 Bagepande anti-stick belægning, HEZ533000 Profi bradepande, HEZ538000 varioClip teleskopudtræk 1 niveau, HEZ538200 Teleskopudtræk 2 niveauer, HEZ538S00 Teleskopudtræk x 3, inkl. 1 varioClip, HEZ633001 Låg til profi bradepande, HEZ633070 Profi bradepande, pyrolyse egnet, HEZ634000 Bage- og stegerist, HEZ638200 Teleskopudtræk 2 niveauer, fuldt udtræk, HEZ638300 Teleskopudtræk 3 niveauer, fuldt udtræk, HEZ660050 Accessory

4 242005 293780

Serie | 6, Indbygningsovn, 60 x 60 cm, hvid
HBG517CW1S

Innovativ indbygningsovn med praktisk stegetermometer og automatiske madlavningsprogrammer, som nemt hjælper dig til det perfekte resultat.

Ovntype / Ovnfunktioner

- 7 ovnfunktioner: 3D varmluft plus, Stor variogrill, skånsom varmluft, over-/undervarme, Pizzafunktion, undervarme, varmluft/impulsgrill
- Temperaturinterval 50 °C - 275 °C
- Ovnvolumen: 71 l

Teleskopskinner

- Antal ribber: 5 stk
- Teleskopudtræk kan eftermonteres

Design

- Drejevælger, Cylinderknapper, Forsænkbar betjeningsknapper
- Ekstra stort ovnrum i emalje.

Komfort

- Cleaning Assistance: hjælper med at rengøre ovnen lettere og hurtigere.
- LCD-display (hvidt)
- Elektronikur
- opvarmningskontrol
  Autostart
  AutoPilot
  Stegetermometer
- AutoPilot, 10 - automatikprogrammer til individuelle retter
- SoftClose - dæmpet lukning af ovnlågen, soft opening
- Stanggreb
- AutoPilot - automatiske programmer for perfekt tilberedning
- Stegetermometer
- Lynopvarmning
- Halogenbelysning

Tilbehør

- 1 x Emaljeret bageplade, 1 x Stegerist, 1 x Universalpande

Miljø og sikkerhed

- Øvrige sikkerhedsfunktioner: Børnesikring med nøglefunktion, restvarmeindikering, mekanisk dørlås

Teknisk info

- Længde på ledning: 120 cm
- Energiklasse A (på en skala fra A+++ til D)

Dimensioner

- Mål på produktet (h x b x d): 595 mm x 594 mm x 548 mm
- Nichemål (h x b x d): 585 mm - 595 mm x 560 mm - 568 mm x 550 mm
- Se venligst indbygningsmålene i stregtegningerne.
- Vi anbefaler at du vælger komplementære produkter indenfor n SER6 for sikre et optimal kombination i design med dine indbygningsapparater.

Serie | 6, Indbygningsovn, 60 x 60 cm, hvid
HBG517CW1S

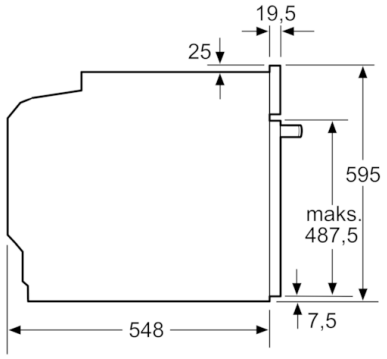

Mål i mm

Indbygning med en kogesektion.

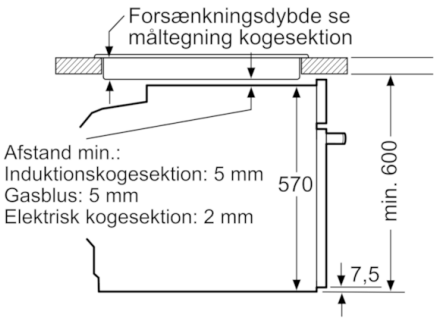

Mål i mm

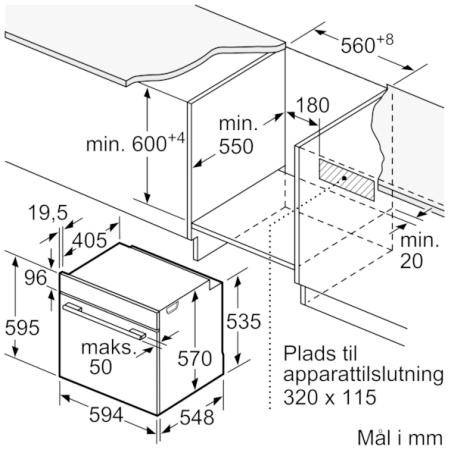

Mål i mm

Mål i mm

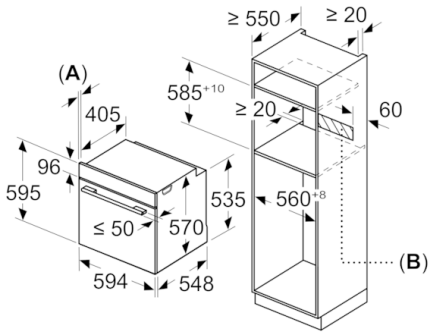

A: 19,5 mm
B: Plads til tilslutning af apparat 320 x 115 mm