KM 7464 FL

Induktionskogeplade
med PowerFlex-kogeområde til maksimal effekt



EAN: 4002516148746 / Materialenummer: 11144720

- Intuitivt og hurtigt valg med talrække - ComfortSelect
- 4 kogezoner inkl. 1 effektfuldt PowerFlex-kogeområde
- 620mm bred til indbygning oven på eller i plan med bordpladen
- Meget korte opkogstider – TwinBooster
- Kommunikation med emhætten – automatikfunktionen Con@ctivity

Opvarmningstype	
Opvarmningstype	El med induktion
Design	
Elegant glaskeramisk overflade	•
Farve på glaskeramik	Sort
Indbygning i plan med bordplade	•
Indbygning oven på bordplade	•
Kogezoneudstyr	
Antal kogezoner	4
Antal kogeområder	1
Maksimalt antal gryder/pander	4
PowerFlex-kogezone	
Antal	2
Størrelse i mm	Ø 150 – 230
Maks. ydeevne i W	2100
Maks. Booster-effekt i W	3000
Maks. TwinBooster-effekt i W	3650
Kogezone	
Position	forrest til venstre
Art	vario-kogezone
Størrelse i mm	Ø 140-190
Maks. ydeevne i W	1850
Maks. Booster-effekt i W	2500
Maks. TwinBooster-effekt i W	3000
Position	bagerst til venstre
Art	vario-kogezone
Størrelse i mm	Ø 100-160
Maks. ydeevne i W	1400
Maks. Booster-effekt i W	1700
Maks. TwinBooster-effekt i W	2200
Position	til højre
Art	PowerFlex-bro
Størrelse i mm	230x390
Maks. ydeevne i W	3400
Maks. Booster-effekt i W	4800
Maks. TwinBooster-effekt i W	7300
Betjeningskomfort	
Netværkstilslutning med Miele@home	•
Automatikfunktion Con@ctivity 3.0	•
Displayfarve	Gul
Permanent gryderegistrering	•
Registrering af gryde-/pandestørrelser	•
Stop&Go-funktion	•
Recall-funktion	•
Minutur	•
Frakoblingsautomatik på alle kogzoner	•
Opkogsautomatik	•
Varmholdning	•
Individuelle indstillingsmuligheder (fx signaler)	•

Yderligere informationer om dette produkt finder du her:
http://www.miele.dk/privat

se næste side for yderligere informationer...

KM 7464 FL

Induktionskogeplade
med PowerFlex-kogeområde til maksimal effekt



Effektivitet og holdbarhed	
Energiforbrug i slukket tilstand i W	0,5
Energiforbrug i standby-tilstand i W	1,0
Energiforbrug i netværksforbundet standby-tilstand i W	2,0
Tid i min. til automatisk slukket tilstand	20
Tid i min. til automatisk skift til standby-tilstand	20
Tid i min. til automatisk skift til netværksforbundet standby-tilstand	20
Plejekomfort	
Rengøringsvenlig glaskeramik	•
Sikkerhed	
Sikkerhedsafbryder	•
Låsefunktion	•
Sikkerhed mod uønsket betjening	•
Integreret køleblæser	•
Overhedningssikring	•
Restvarme	•
Tekniske data	
Mål i mm (bredde)	620
Mål i mm (højde)	51
Indbygningshøjde med tilslutningsboks i mm	51
Mål i mm (dybde)	520
Udskæringsmål i mm (dybde) ved indbygning uden ramme	600
Udskæringsmål i mm (dybde) ved overliggende indbygning	500
Indvendigt udskæringsmål i mm (bredde) ved planforsænket indbygning	600
Indvendigt udskæringsmål i mm (dybde) ved planforsænket indbygning	500
Udvendigt udskæringsmål i mm (bredde) ved planforsænket indbygning	624
Udvendigt udskæringsmål i mm (dybde) ved planforsænket indbygning	524
Vægt i kg	11
Samlet tilslutningsværdi i kW	7,300
Spænding i V	230
Frekvens i Hz	50-60
Længde på tilslutningsledning i m	1,4
Medfølgende tilbehør	
Ledning	•

se næste side for yderligere informationer...

KM 7464 FL

Induktionskogeplade
med PowerFlex-kogeområde til maksimal effekt



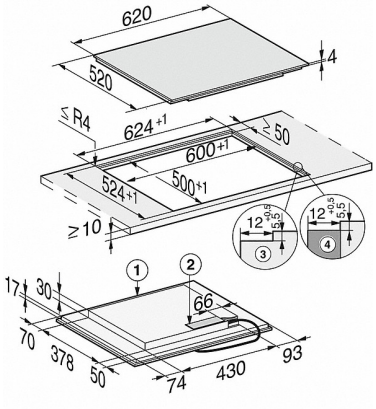

KM 7464 FL, KM 7465 FL (skitse) planforsænket

1) Front, 2) Eltilslutningsboks med tilslutningsledning, L = 1440 mm, 3) Trinfræsning naturstensbordplade, 4) Træliste 12 mm (medfølger ikke)

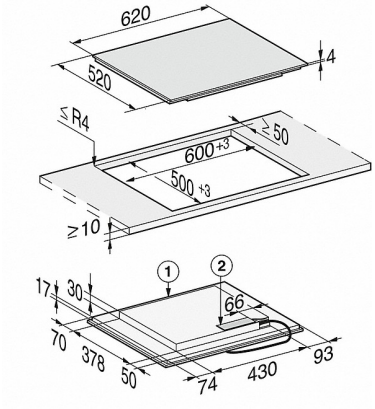

KM 7464 FL, KM 7465 FL (skitse) oven på bordplade

1) Front 2) Eltilslutningsboks med tilslutningsledning, L = 1440 mm